Návod k montáži
Installation instructions • Montageanleitung

VERONA OVAL SENZOR HEAT

AMIRRO, s.r.o., K Lávce 1859, Čelákovice, Česká republika / Czech Republic
Tel.: 00420 326 997 386 , info@amirro.cz

A x B x C

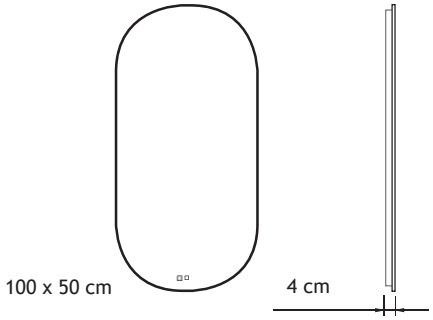

Hliníkový profil / Aluminium profil

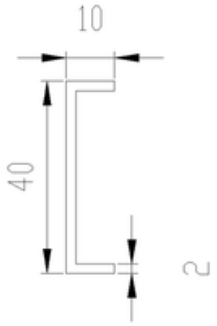

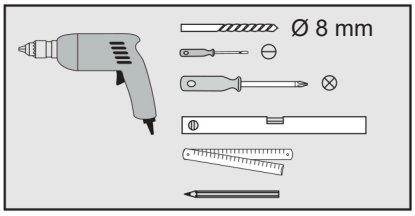

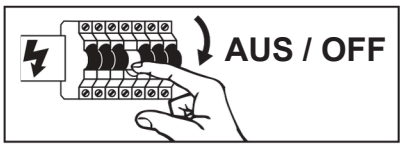

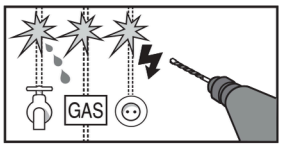

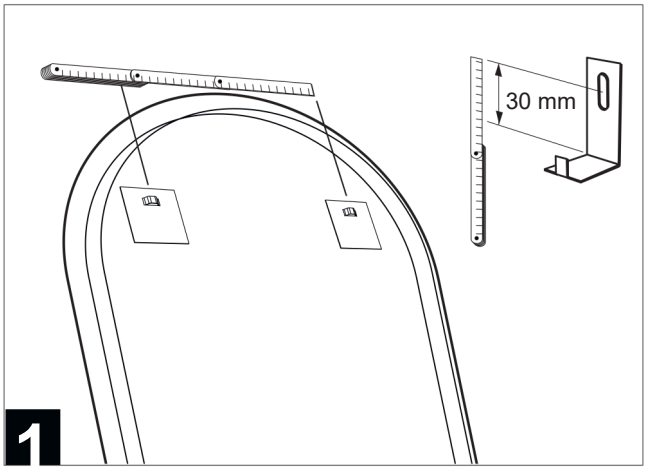

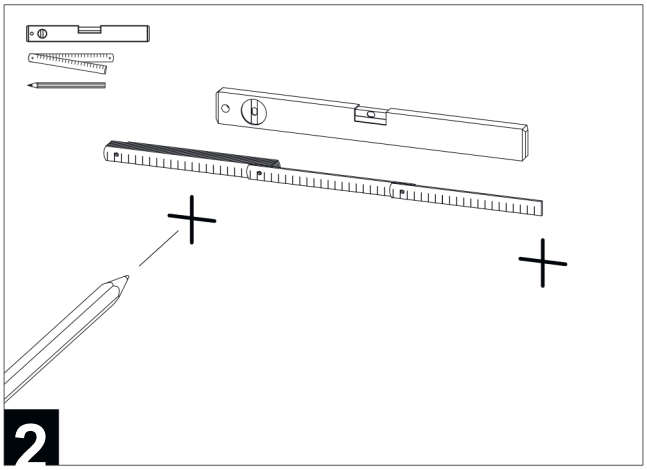

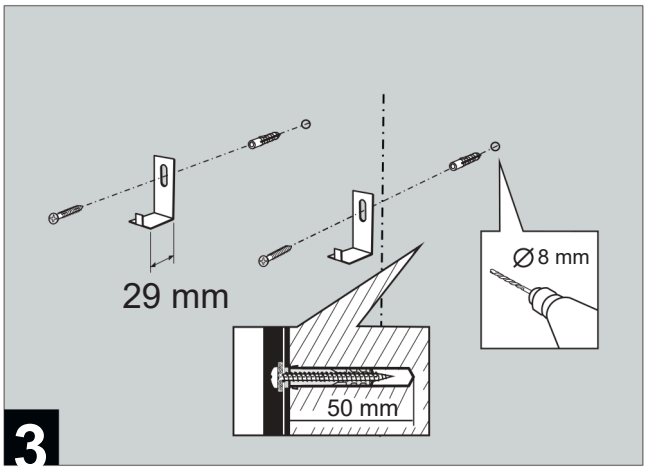

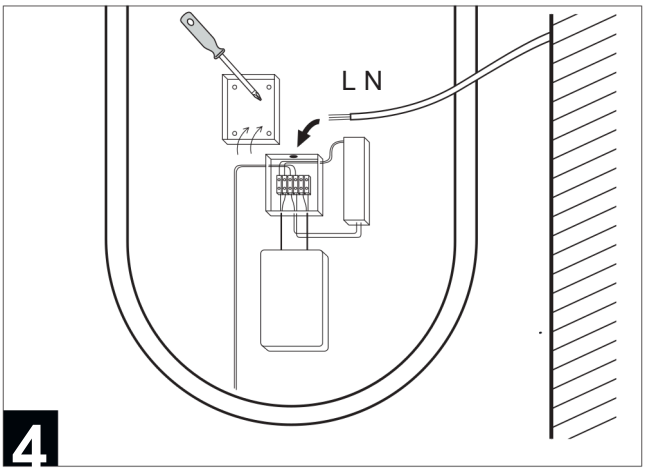

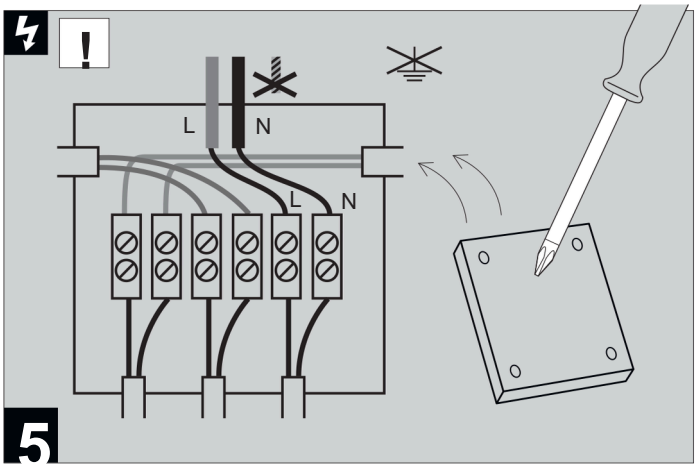

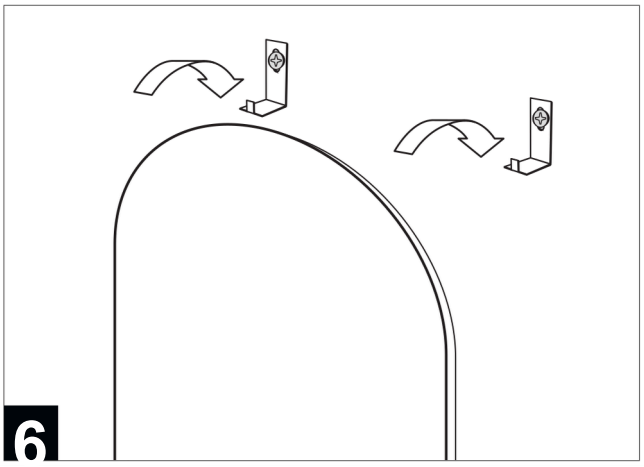

CZ: Po zapojení zrcadla do elektrické sítě se zapne podsvícení senzoru. Před prvním použitím senzoru (a po každém výpadku proudu) je nutno vyčkat cca 1 minutu, než se zařízení zformátuje (vypínače se nedotýkejte, ani nezkoušejte jeho funkčnost)! Osvětlení zrcadla zapnete krátkým dotykem na podsvícený symbol. Opakovaným krátkým doty kem osvětlení vypnete

AJ: When the mirror is plugged in, the sensor backlight turns on. Before using the sensor for the first time (and after each power failure), it is necessary to wait for about 1 minute before the device is formatted (do not touch the swit ches or test its functionality)! To turn on the mirror light, briefly touch the backlit symbol. Press the light briefly repeatedly to turn off the lights.

NJ: Wenn der Spiegel angeschlossen ist, schal tet sich die Hintergrundbeleuchtung des Sensors ein. Vor der ersten Verwendung des Sensors (und nach jedem Stromausfall) muss ca. 1 Minute ge wartet werden, bevor das Gerät formatiert wird (Schalter nicht berühren oder Funktion testen)! Um die Spiegelbeleuchtung einzuschalten, berühren Sie kurz das hinterleuchtete Symbol. Drücken Sie wiederholt kurz auf das Licht, um das Licht auszuschalten.

LED

CZ: Svítidlo na tomto výrobku obsahuje světelný zdroj s třídou energetické účinnosti G. Zabudovaný elektronický zdroj ani světelný zdroj svítidla nelze vyměnit.

AJ: The luminaire on this product contains a light source with energy efficiency class G. The built-in electronic power supply and the light source of the luminaire cannot be replaced.

NJ: Die Leuchte dieses Produkts enthält ein Leuchtmittel der Energieeffizienzklasse G. Die eingebaute elektronische Stromquelle sowie die Lichtquelle der Leuchte können nicht ausgetauscht werden.

CZ: Zrcadlo ošetřujte nejlépe čistou vodou pomocí měkkého bavlněného hadříku a vždy ho rychle a důkladně osušte, především jeho hrany, aby se nedostala do zrcadla ze stran voda a nepoškodila ho. Nepoužívejte prostředky pro čištění oken, mnoho čistících prostředků obsahujících sloučeniny na bázi chlóru může způsobit závadu známou jako „černá hrana“, pokud je čistící prostředek ponechán příliš dlouho v kontaktu s hranou zrcadla.

AJ: It is best to treat the mirror with clean water using a soft cotton cloth and always dry it quickly and thoroughly, especially its edges, so that water does not get into the mirror from the sides and damage it. Do not use window cleaners, many cleaners containing chlorine-based compounds can cause a defect known as a „black edge“ if the cleaner is left in contact with the edge of the mirror for too long.

NJ: Behandeln Sie den Spiegel am besten mit sauberem Wasser mit einem weichen Baumwo- lltuch und trocknen Sie ihn immer schnell und gründlich ab, insbesondere an den Rändern, damit kein Wasser von den Seiten in den Spie- gel gelangt und ihn beschädigt. Verwenden Sie keine Fensterreiniger, viele Reiniger, die Verbindungen auf Chlorbasis enthalten, können einen als „schwarze Kante“ bekannten Defekt verursa- chen, wenn der Reiniger zu lange mit der Kante des Spiegels in Kontakt bleibt.